PROYECTO
MECAEP

OBRA :
ESCUELA N°41

MESA DE TRABAJO

Cantidad:4
ESCALA 1/20

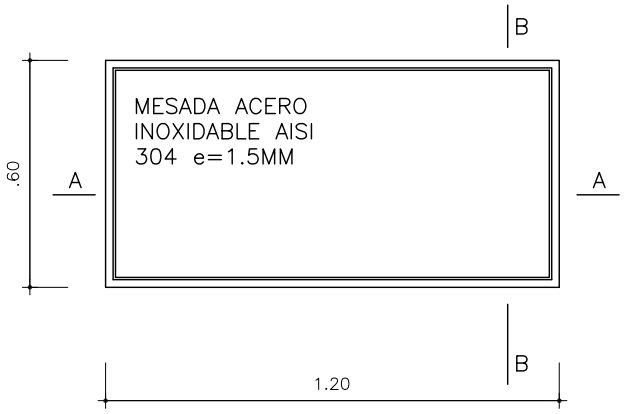

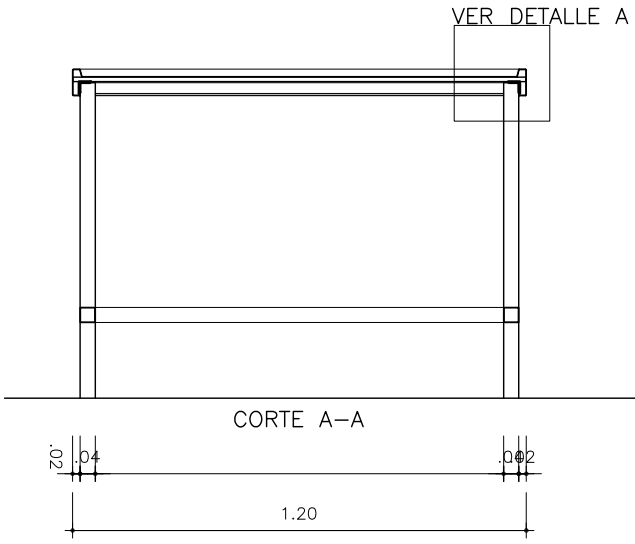

CORTE A–A

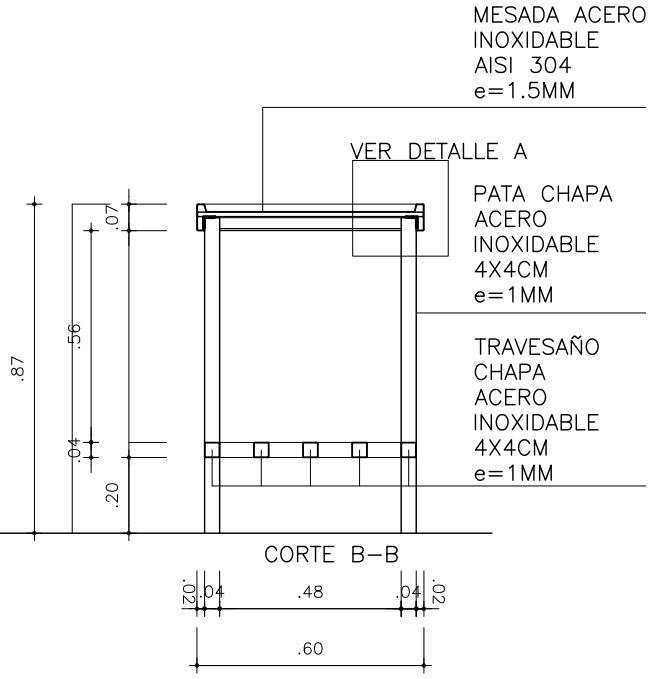

CORTE B–B

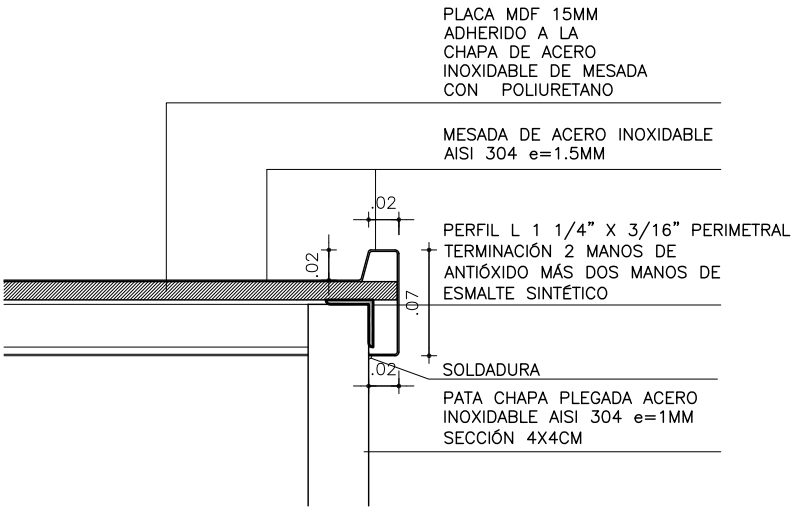

DETALLE A